הרמת מגוף

חלופה ב'-פרט ביצוע מגוף במקום חדש

(לפי הנחיות המפקח)
כולל פירוק שוחה/מגוף קיימים
והשלמת קטע צנרת

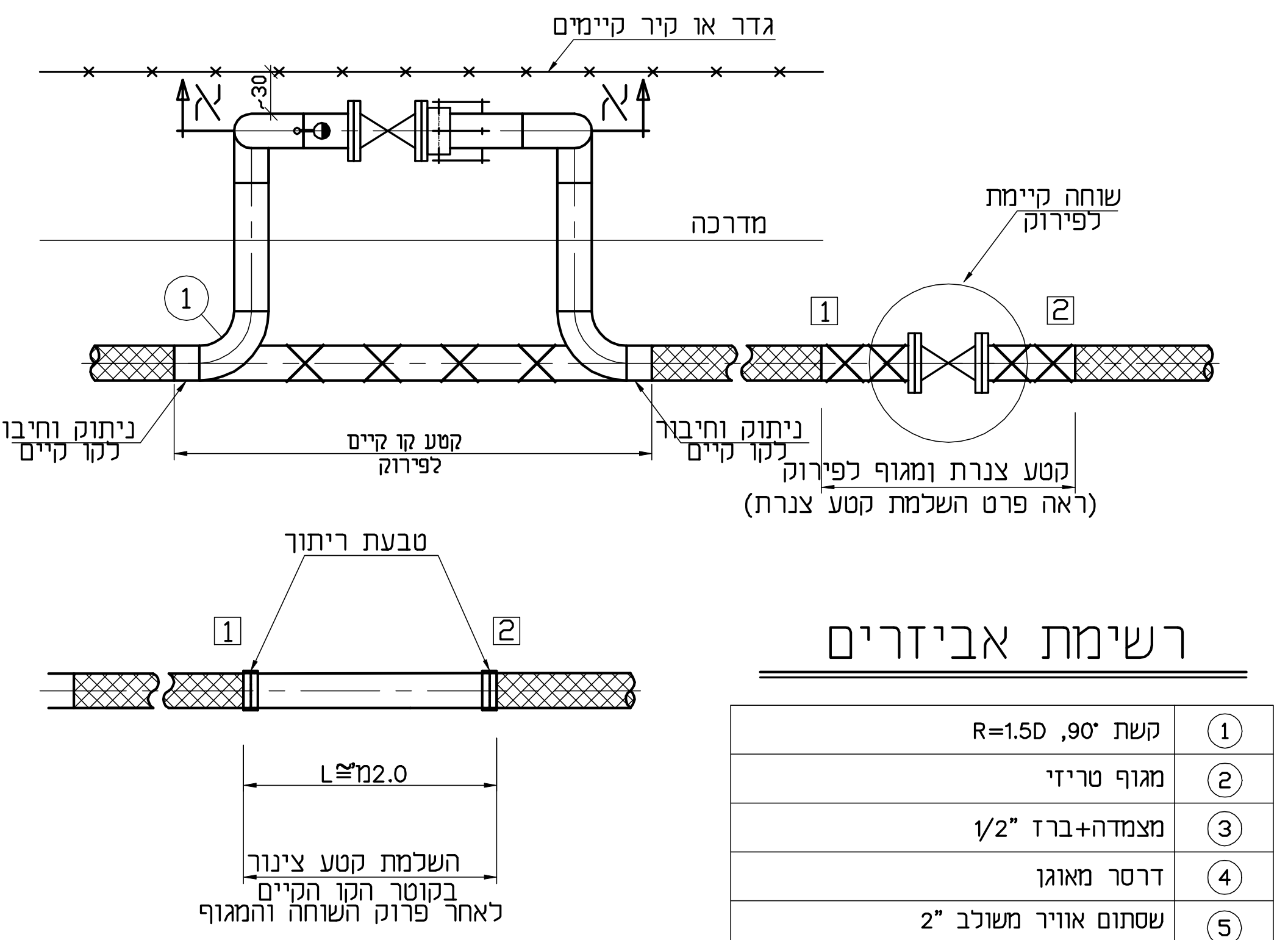

גדר או קיר קיימים
30
א
מדרכה
1
ניתוק וחיבור לקו קיים
קטע קו קיים לפירוק
שוחה קיימת לפירוק
קטע צנרת ומגוף לפירוק
(ראה פרט השלמת קטע צנרת)
טבעת ריתוך
L≅2.0מ'
השלמת קטע צינור בקוטר הקו הקיים לאחר פרוק השוחה והמגוף

תנוחה

רשימת אביזרים

①	קשת 90°, R=1.5D
②	מגוף טרידי
③	מצמדה+ברז 1/2"
④	דרסר מאוגן
⑤	שסתום אוויר משולב 2"
⑥	מחבר "ד"

חלופה א' – מגוף בודד

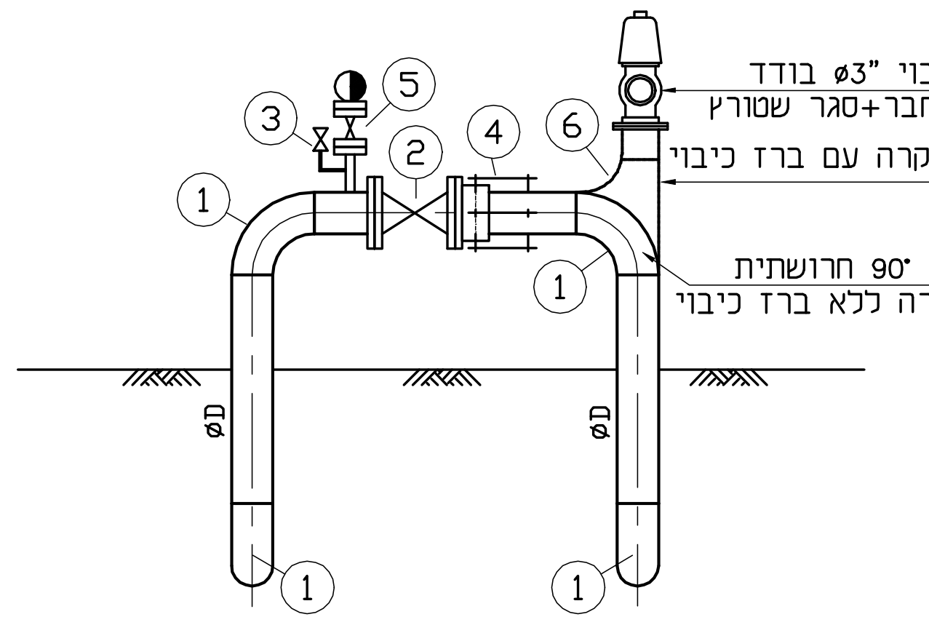

ברז כיבוי ø3" בודד כולל מחבר+סגר שטורץ
במקרה עם ברז כיבוי
קשת 90° חרושתית במקרה ללא ברז כיבוי
1
2
3
4
5
6
øD

חתך א–א

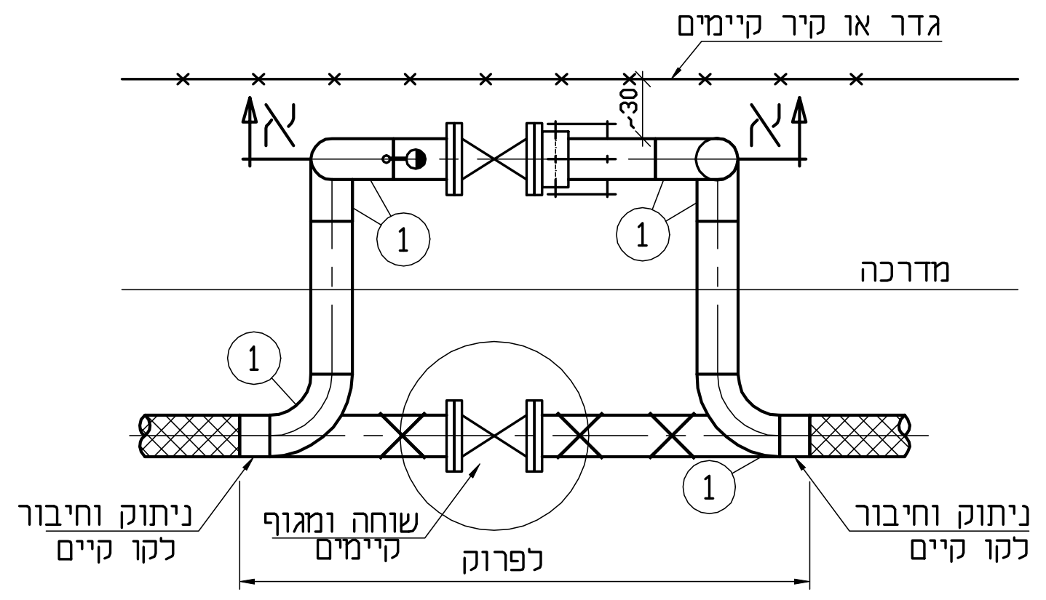

גדר או קיר קיימים
30
א
מדרכה
1
ניתוק וחיבור לקו קיים
שוחה ומגוף קיימים לפרוק

תנוחה

פרט מגוף עילי
דגם א' – מגוף בודד

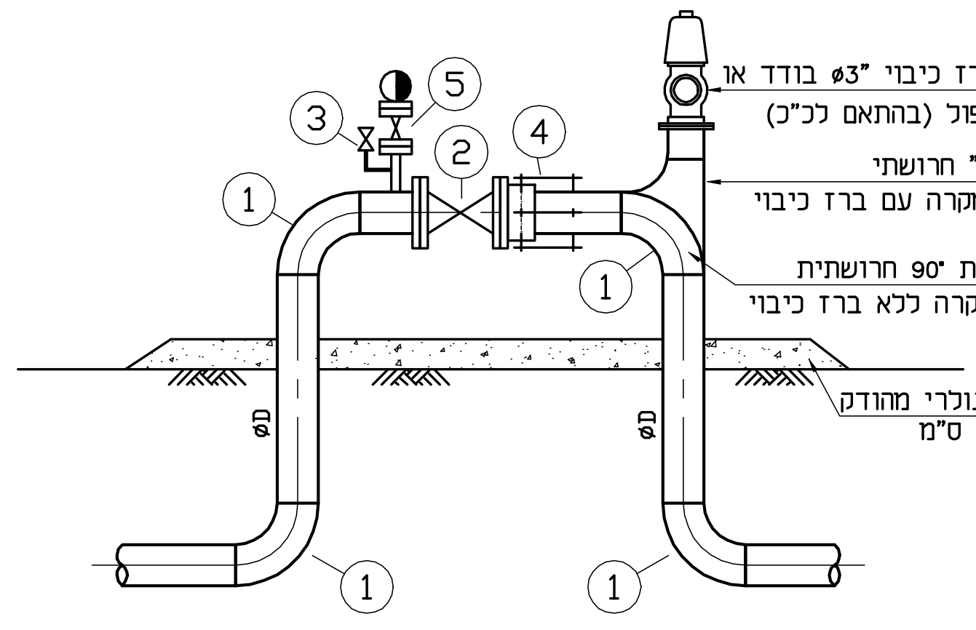

ברז כיבוי ø3" בודד או כפול (בהתאם לכ"כ)
"ד" חרושתי במקרה עם ברז כיבוי
קשת 90° חרושתית במקרה ללא ברז כיבוי
חומר גרנולרי מהודק בעובי 15 ס"מ
1
2
3
4
5
øD

חתך א–א

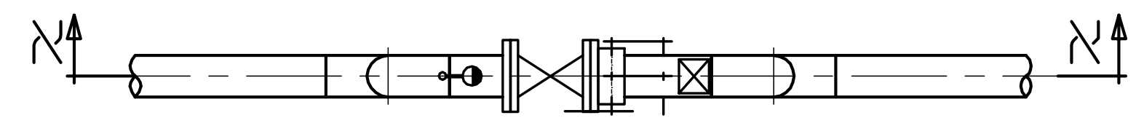

מבט על

רשימת אביזרים

①	קשת 90°, R=1.5D1
②	מגוף טרידי D1
③	מצמדה+ברז 1/2"
④	דרסר מאוגן
⑤	שסתום אוויר משולב 2"
⑥	מחבר "ד"
⑦	מעבר קוטר אקסצנטרי D2/D1
⑧	מד מים D2(אפציונלי, יסופק ע"י התאגיד)
⑩	מסנן קו D1
⑪	תמיכה לאביזרים
⑫	אביזר הידראולי שובר לחץ D2
⑬	מגוף טרידי / כדורי 2"
⑮	אביזר הידראולי שובר לחץ (BY-PASS) (קוטר מוקטן לספיקות קטנות) 2"
⑰	פורק לחץ מהיר זויתי

מערכת מגופים עיליים
דגם ב'

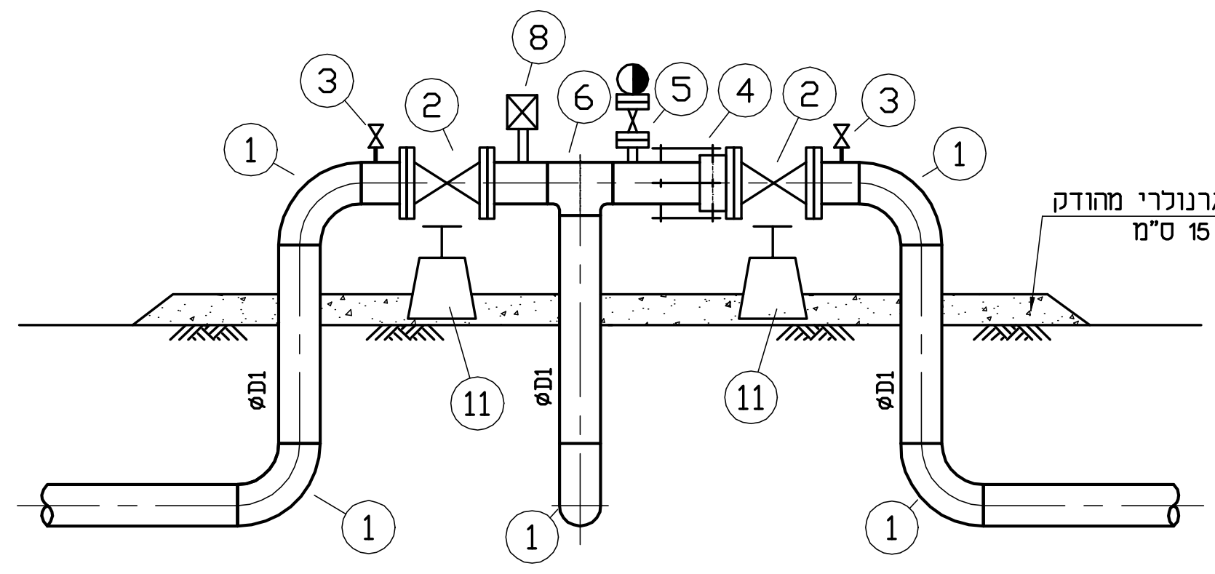

1
2
3
4
5
6
8
11
חומר גרנולרי מהודק בעובי 15 ס"מ
øD1

מערכת מגופים עיליים
דגם ג'

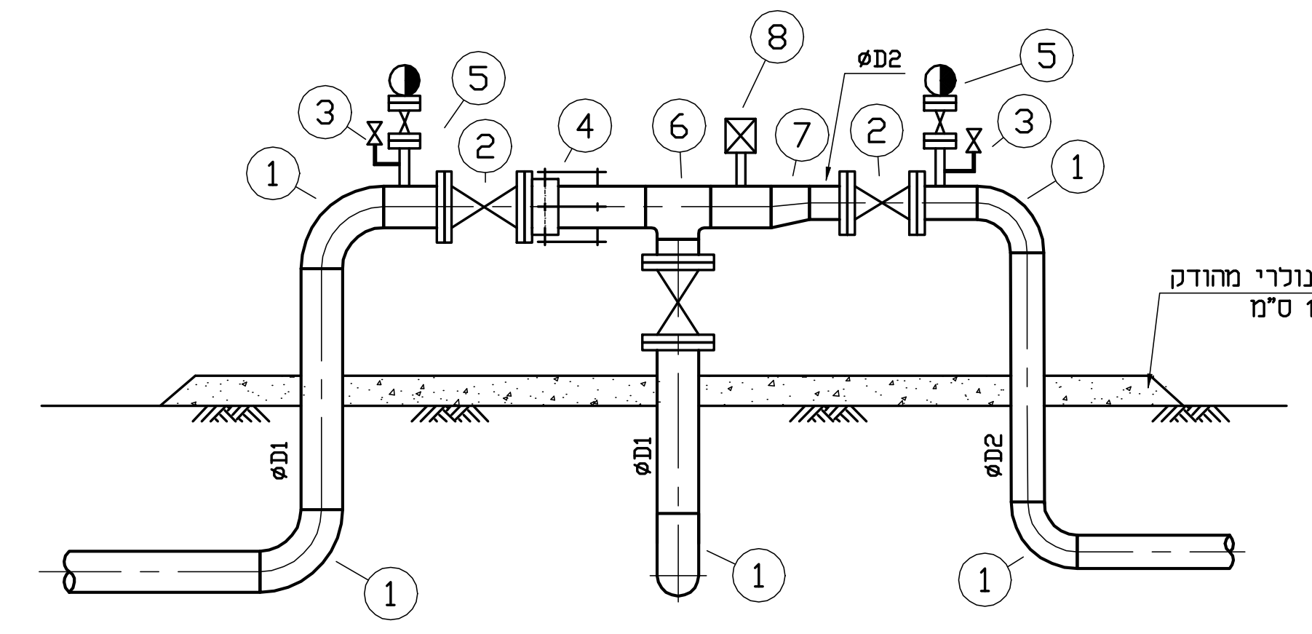

1
2
3
4
5
6
7
8
øD2
חומר גרנולרי מהודק בעובי 15 ס"מ
øD1
øD2

חתך א–א

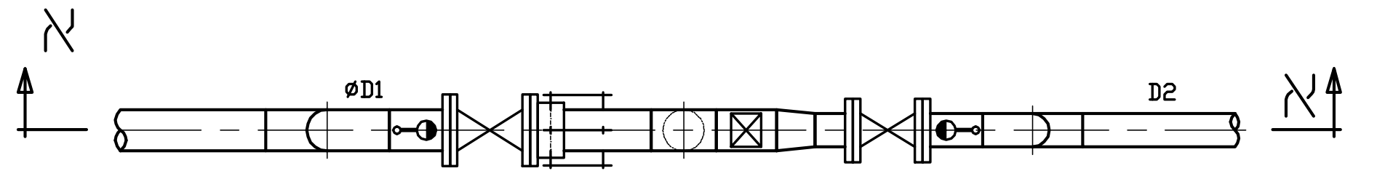

מבט על

מערכת מקטין לחץ עם מד מים

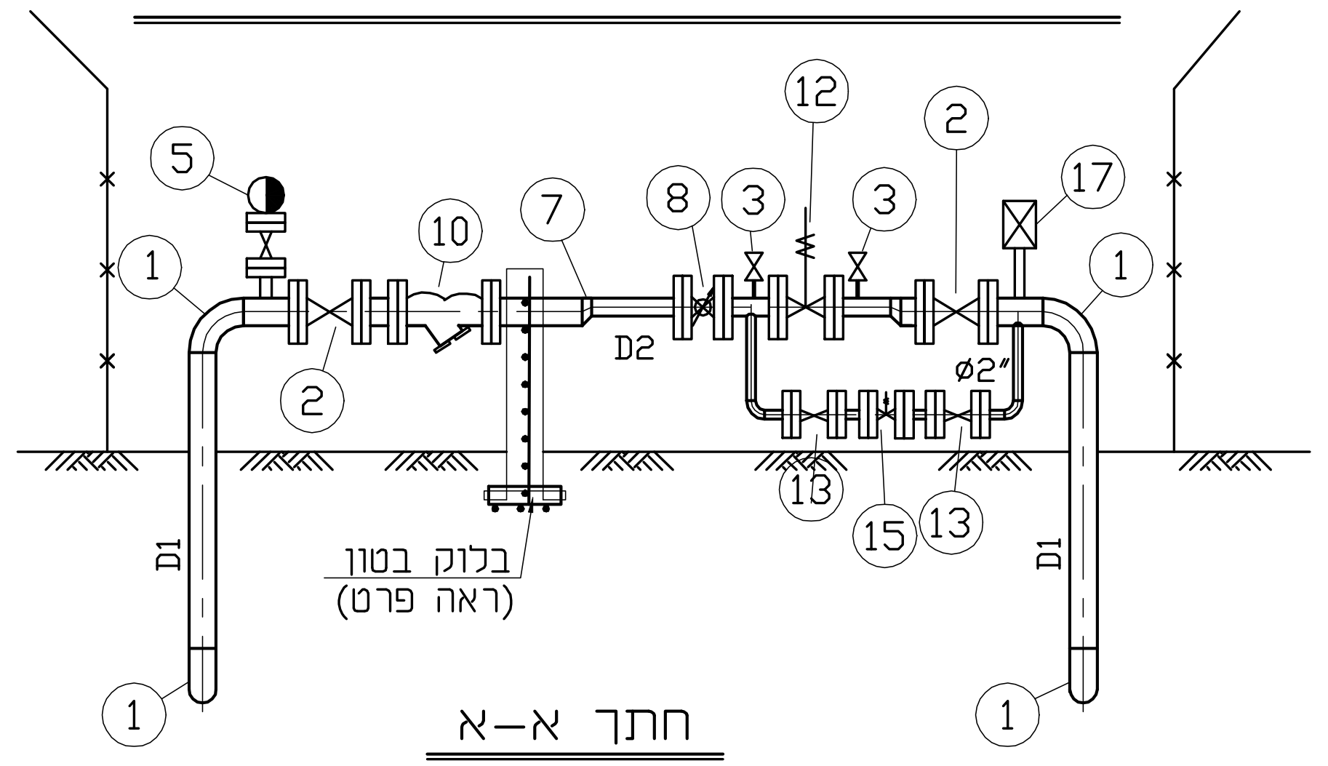

1
2
3
5
7
8
10
12
13
15
17
D2
ø2"
D1
בלוק בטון
(ראה פרט)

חתך א–א

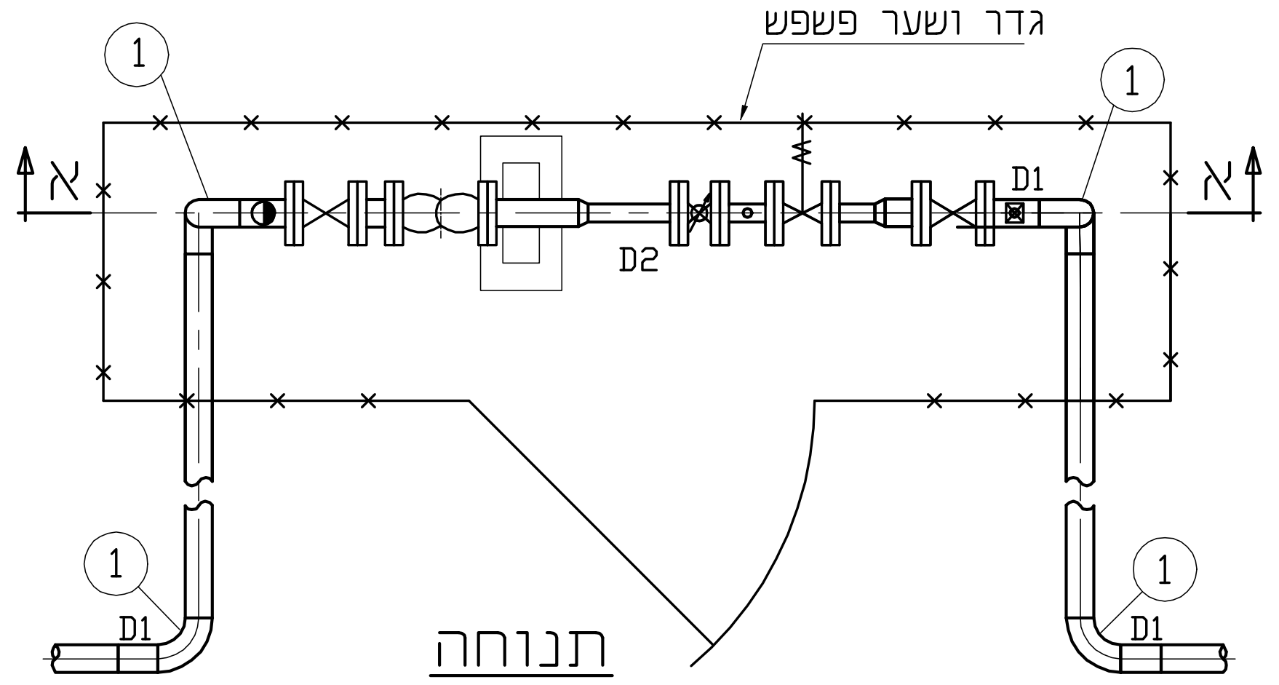

גדר ושער פשפש
א
1
D1
D2

תנוחה

הכנה לחיבור בית ø4"
ב–20(1)

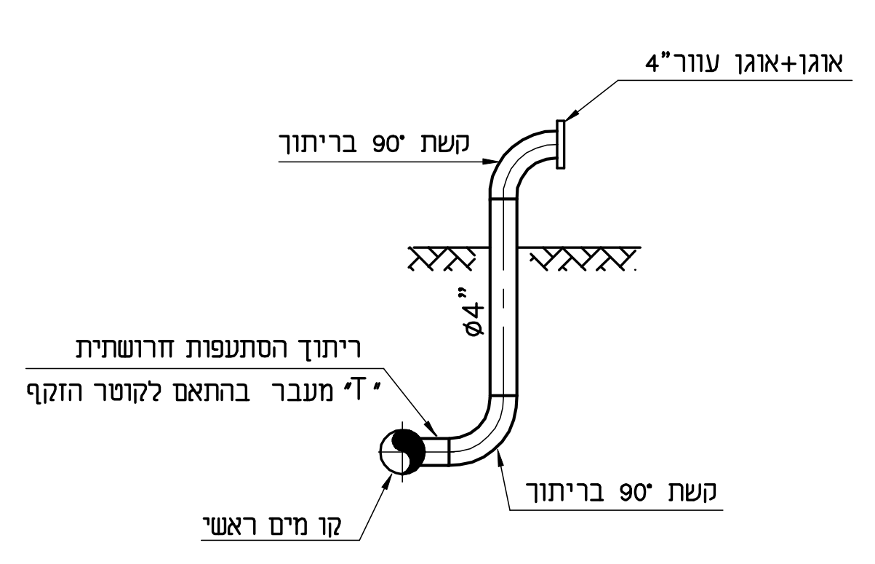

אוגן+אוגן עוור 4"
קשת 90° בריתוך
ø4"
ריתוך הסתעפות חרושתית
"T" מעבר בהתאם לקוטר הזקף
קשת 90° בריתוך
קו מים ראשי

ב–20(2)

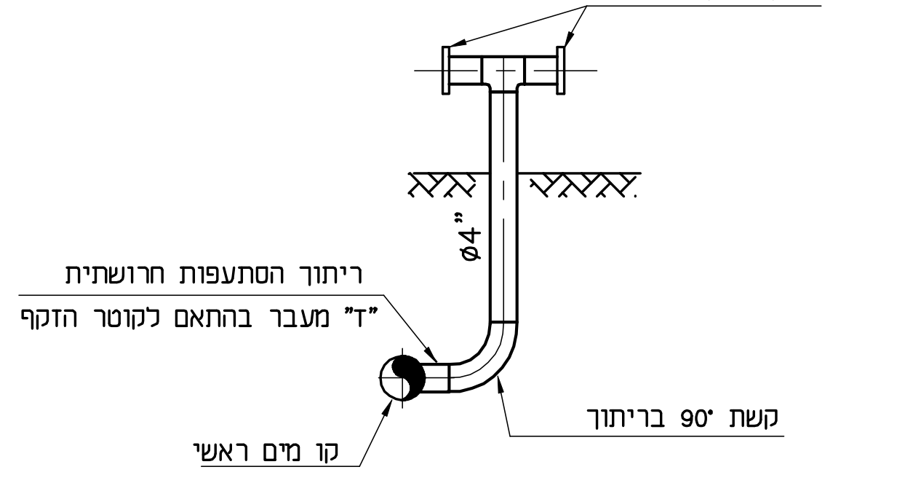

אוגן+אוגן עוור ø4"
ø4"
ריתוך הסתעפות חרושתית
"ד" מעבר בהתאם לקוטר הזקף
קשת 90° בריתוך
קו מים ראשי

הכנה לחיבור בית ל– 6–8 יח"ד

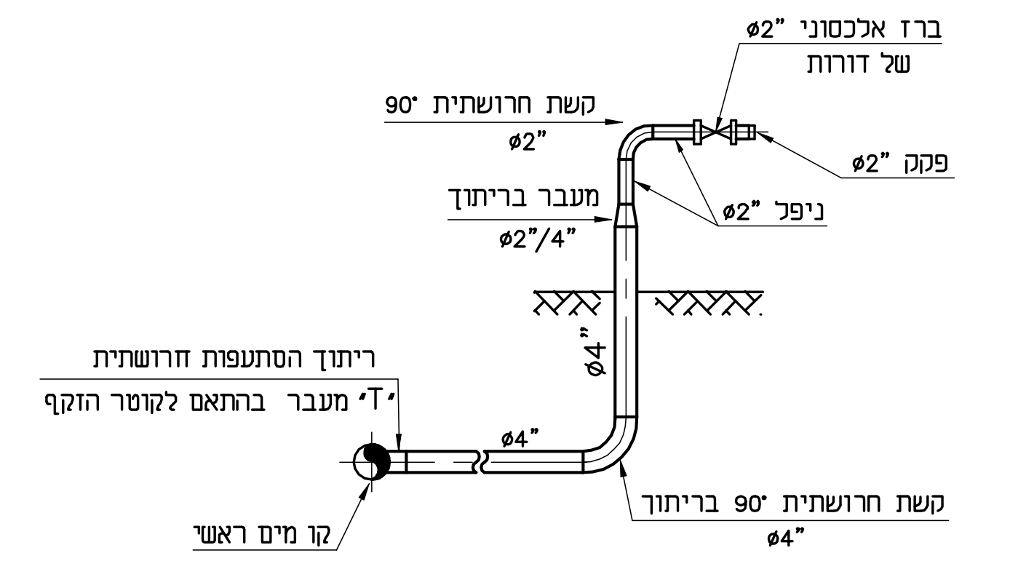

ברז אלכסוני ø2" של דורות
קשת חרושתית 90° ø2"
פקק ø2"
מעבר בריתוך ø2"/4"
ניפל ø2"
ø4"
ריתוך הסתעפות חרושתית
"T" מעבר בהתאם לקוטר הזקף
ø4"
קו מים ראשי
קשת חרושתית 90° בריתוך ø4"

הערה:

* דרג אלכסוני ø2" יותקן בהוראת המזמין בכתב

פרטי ההגנה על קו מי שתייה
בחציות קווי מי קולחים/ביוב
לפי סט' משרד הבריאות

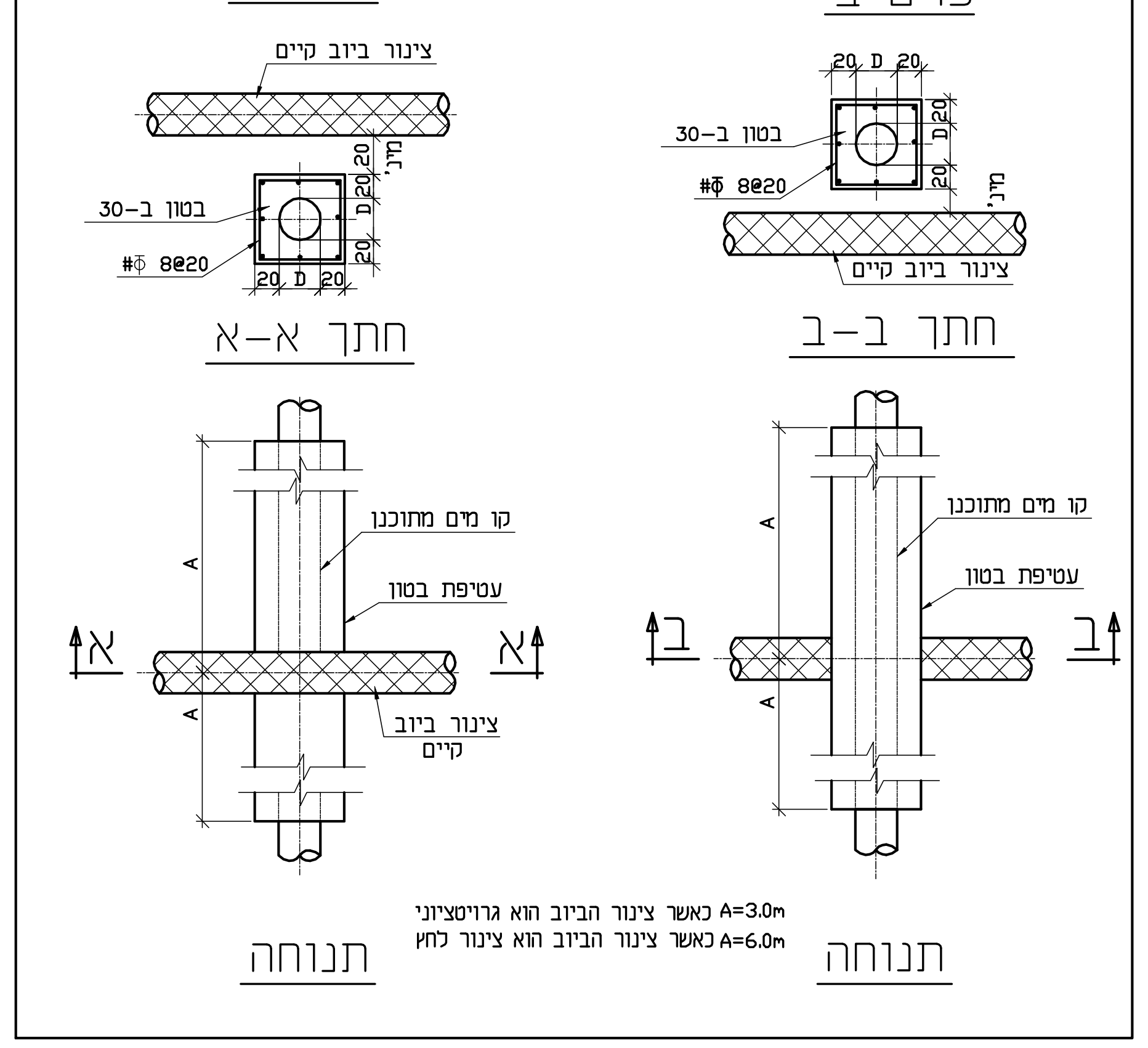

פרט א'
פרט ב'
צינור ביוב קיים
בטון ב–30
#Φ 8@20
20
D
מינ'
חתך א–א
חתך ב–ב
קו מים מתוכנן
עטיפת בטון
צינור ביוב קיים
A
א
ב
A=3.0m כאשר צינור הביוב הוא גרויטציוני
A=6.0m כאשר צינור הביוב הוא צינור לחץ
תנוחה
תנוחה

חיבור למגרש–הכנה(ø2")
חיבור בודד

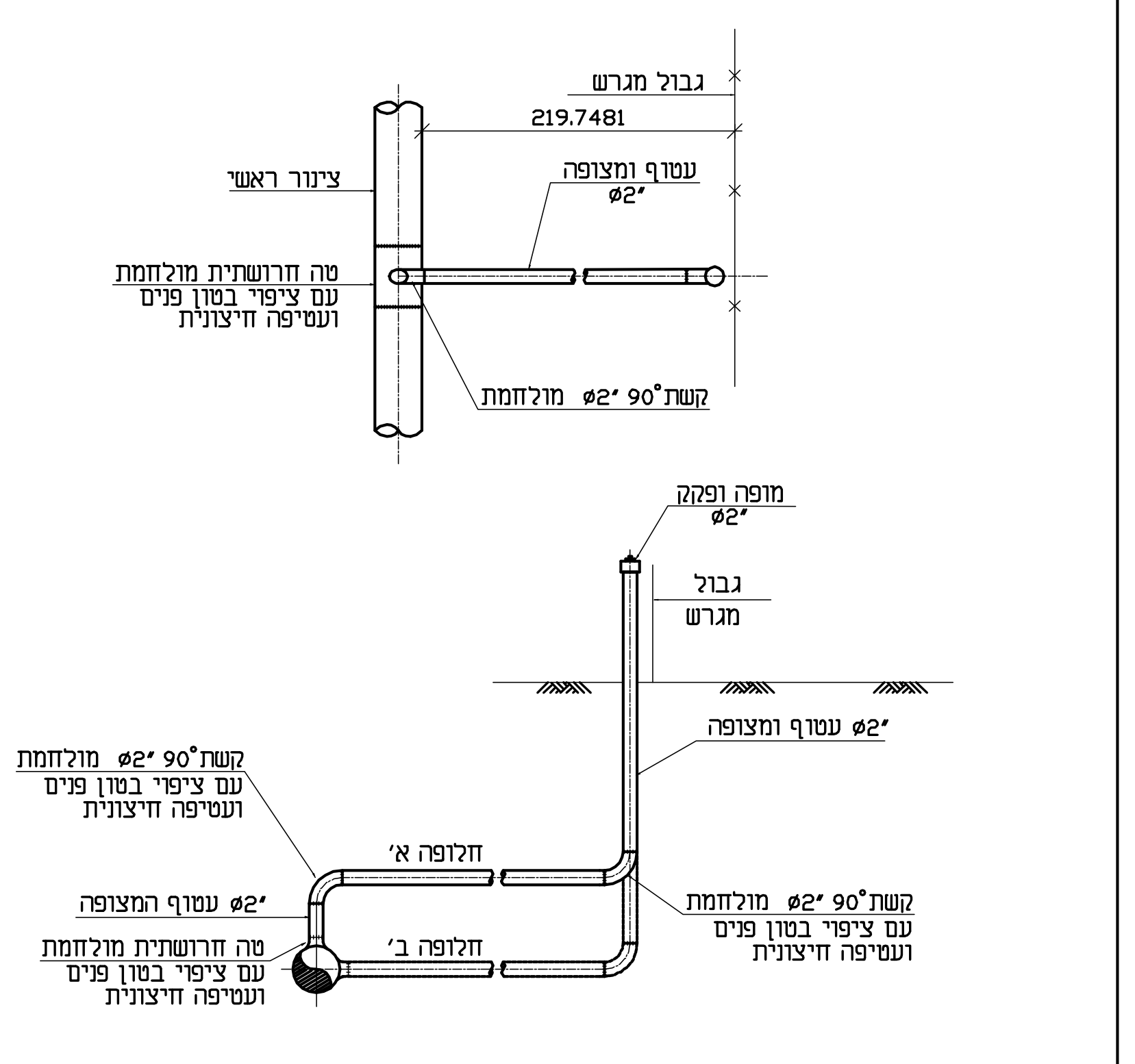

גבול מגרש
219.7481
צינור ראשי
עטוף ומצופה ø2"
טה חרושתית מולחמת עם ציפוי בטון פנים ועטיפה חיצונית
קשת 90° ø2" מולחמת
מופה ופקק ø2"
גבול מגרש
ø2" עטוף ומצופה
קשת 90° ø2" מולחמת עם ציפוי בטון פנים ועטיפה חיצונית
חלופה א'
ø2" עטוף המצופה
טה חרושתית מולחמת עם ציפוי בטון פנים ועטיפה חיצונית
חלופה ב'

חבור כפול–הכנה (ø2")

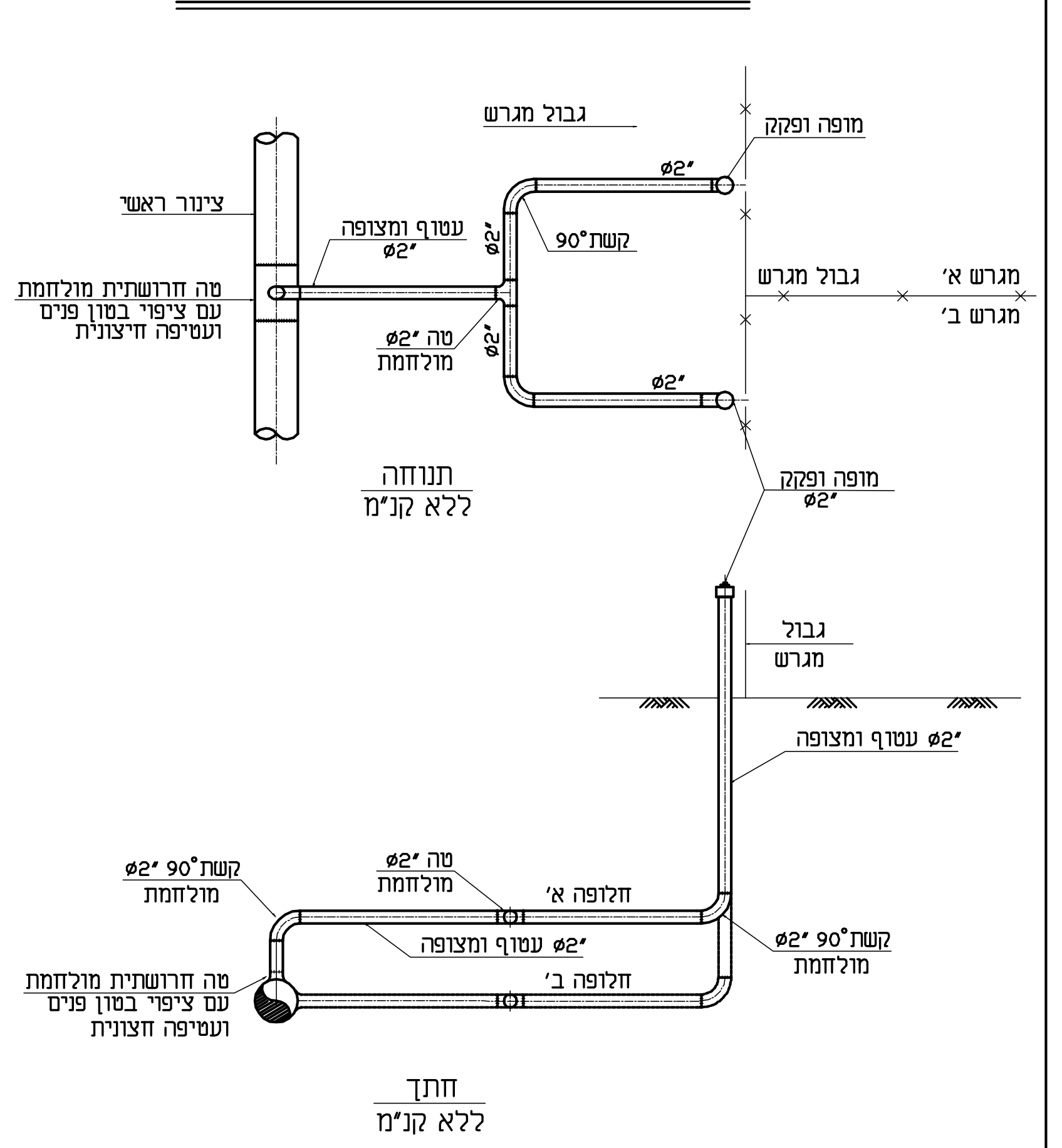

גבול מגרש
מופה ופקק
ø2"
צינור ראשי
עטוף ומצופה ø2"
קשת 90°
טה חרושתית מולחמת עם ציפוי בטון פנים ועטיפה חיצונית
טה ø2" מולחמת
גבול מגרש
מגרש א'
מגרש ב'
תנוחה
ללא קנ"מ
מופה ופקק ø2"
גבול מגרש
ø2" עטוף ומצופה
קשת 90° ø2" מולחמת
טה ø2" מולחמת
חלופה א'
ø2" עטוף ומצופה
חלופה ב'
טה חרושתית מולחמת עם ציפוי בטון פנים ועטיפה חצונית
חתך
ללא קנ"מ

חיבור בית על קו חיי (ø2")
מבט צד

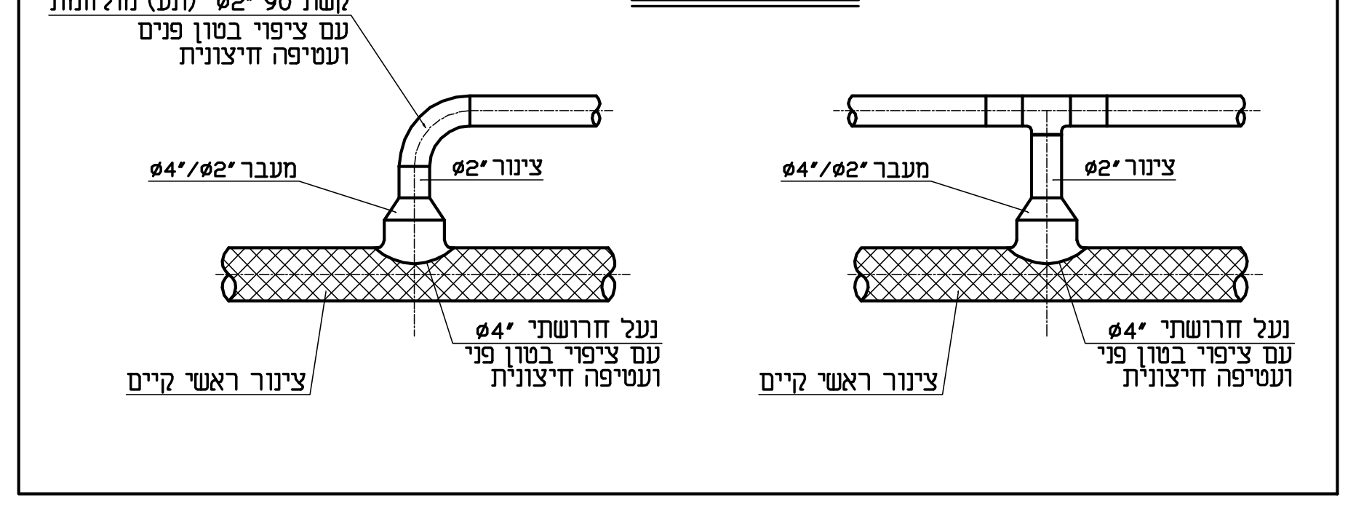

קשת 90° ø2" (תע) מולחמת עם ציפוי בטון פנים ועטיפה חיצונית
מעבר ø4"/ø2"
צינור ø2"
נעל חרושתי ø4" עם ציפוי בטון פני ועטיפה חיצונית
צינור ראשי קיים

פרט התקנת ברז שריפה
(בהסתעפות תת קרקעית מכל קוטר שהוא)
פ–1

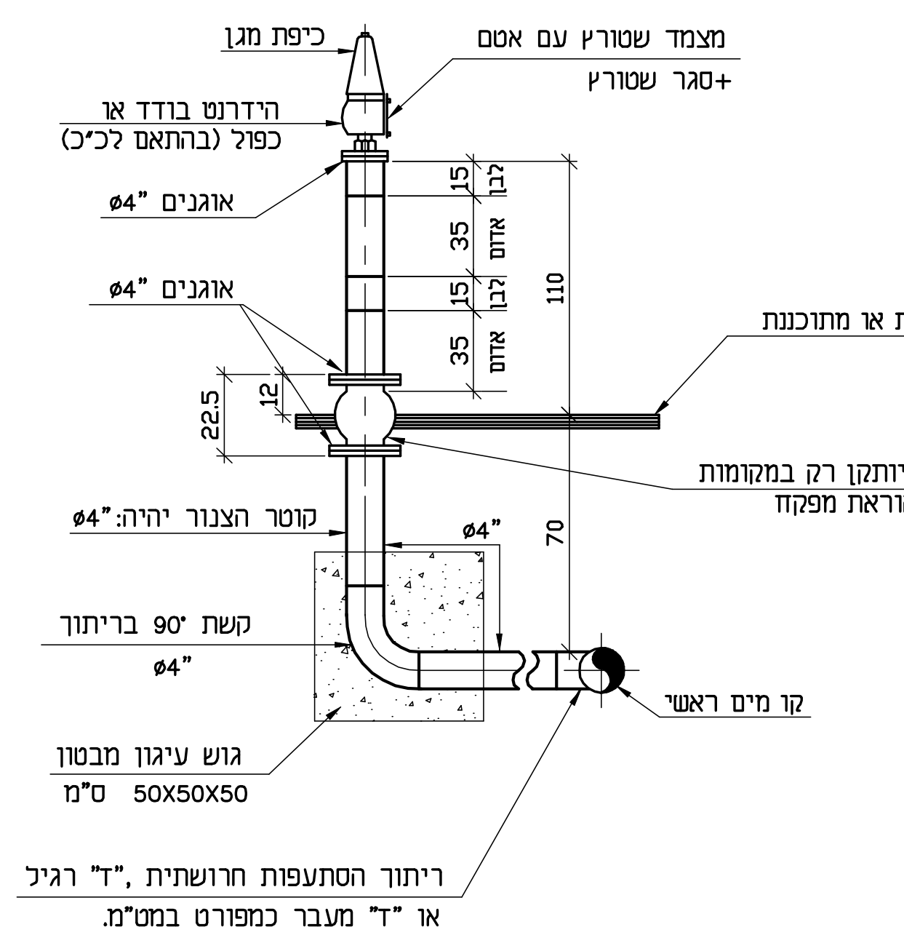

כיפת מגן
מצמד שטורץ עם אטם +סגר שטורץ
הידרנט בודד או כפול (בהתאם לכ"כ)
אוגנים ø4"
לבן 15
אדום 35
110
22.5
12
מדרכה קיימת או מתוכננת
מתקן שבירה יותקן רק במקומות נדרשים לפי הוראת מפקח
קוטר הצנור יהיה: ø4"
ø4"
70
קשת 90° בריתוך ø4"
קו מים ראשי
גוש עיגון מבטון 50X50X50 ס"מ
ריתוך הסתעפות חרושתית, "ד" רגיל או "ד" מעבר כמפורט במט"מ.

שוחת מגוף

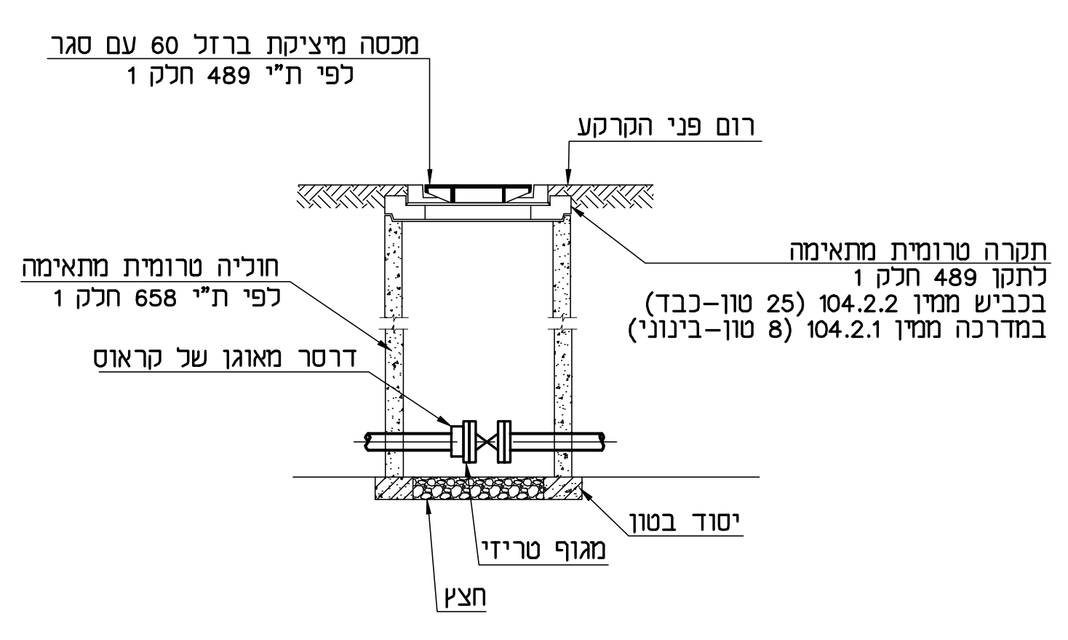

מכסה מיציקת ברזל 60 עם סגר לפי ת"י 489 חלק 1
רום פני הקרקע
תקרה טרומית מתאימה לתקן 489 חלק 1 בכביש ממין 104.2.2 (25 טון–כבד) במדרכה ממין 104.2.1 (8 טון–בינוני)
חוליה טרומית מתאימה לפי ת"י 658 חלק 1
דרסר מאוגן של קראוס
יסוד בטון
מגוף טרידי
חצץ

חתך טיפוסי לרוחב תעלת צנור
שרטוט ללא קנ"מ (כל המידות בס"מ)

בשטח פתוח

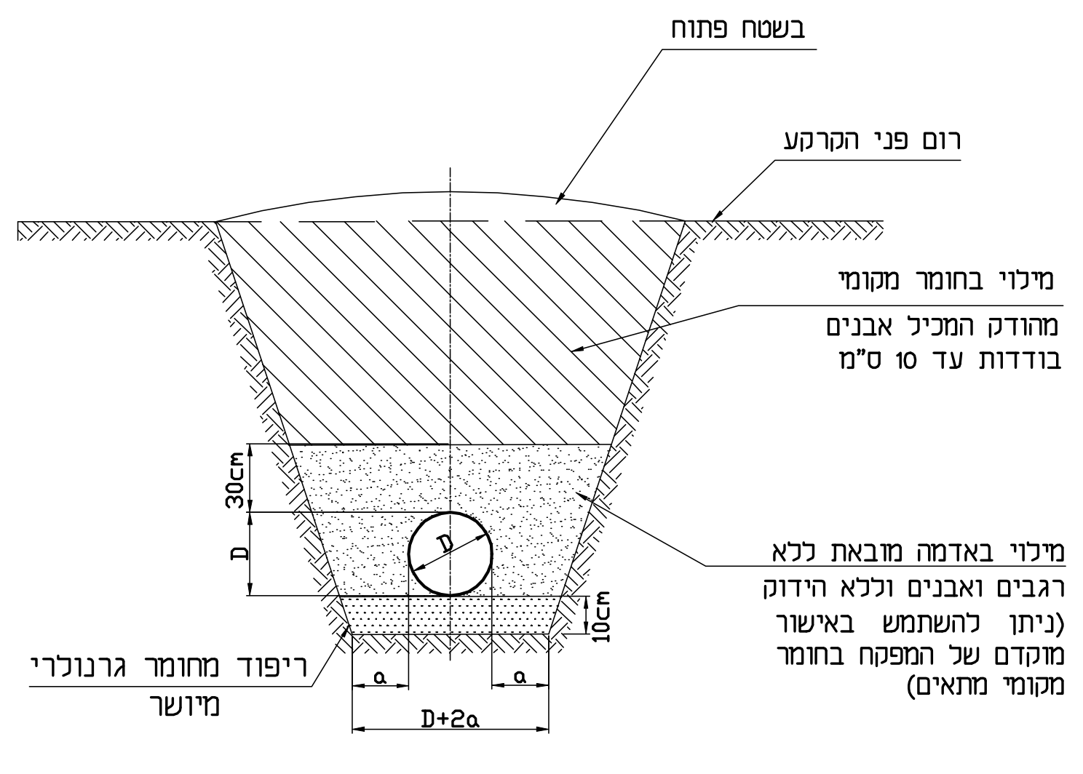

בשטח פתוח
רום פני הקרקע
מילוי בחומר מקומי מהודק המכיל אבנים בודדות עד 10 ס"מ
מילוי באדמה מובאת ללא רגבים ואבנים וללא הידוק (ניתן להשתמש באישור מוקדם של המפקח בחומר מקומי מתאים)
ריפוד מחומר גרנולרי מיושר
30cm
D
10cm
a
D+2a

במדרכה+שבילים

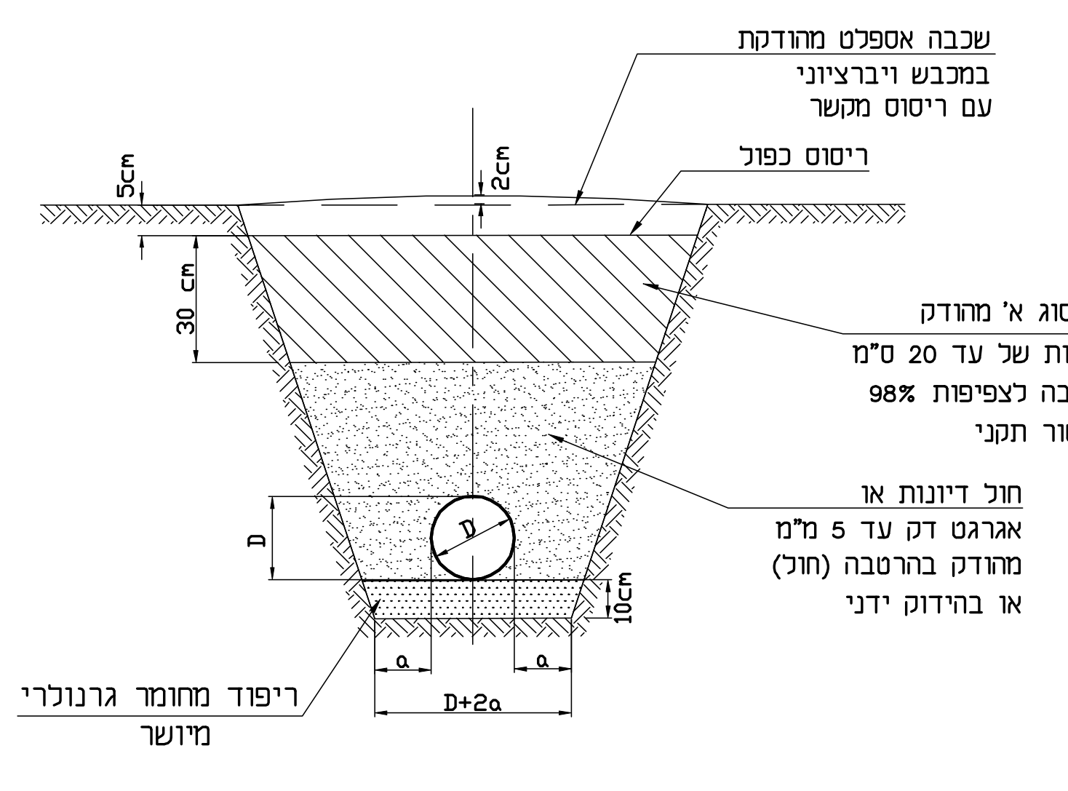

שכבה אספלט מהודקת במכבש ויברציוני עם ריסוס מקשר
ריסוס כפול
5cm
2cm
30 cm
מצע סוג א' מהודק בשכבות של עד 20 ס"מ בהרטבה לצפיפות 98% פרוקטור תקני
חול דיונות או אגרגט דק עד 5 מ"מ מהודק בהרטבה (חול) או בהידוק ידני
ריפוד מחומר גרנולרי מיושר
D
10cm
a
D+2a

בכביש אספלט ראשי

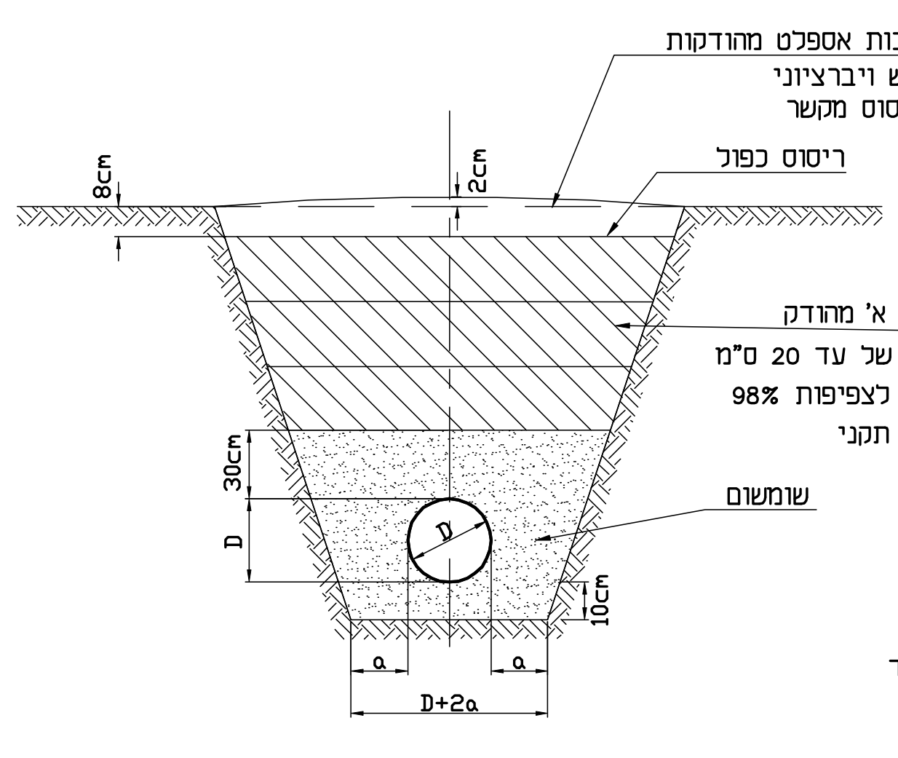

2 שכבות אספלט מהודקות במכבש ויברציוני עם ריסוס מקשר
ריסוס כפול
8cm
2cm
מצע סוג א' מהודק בשכבות של עד 20 ס"מ בהרטבה לצפיפות 98% פרוקטור תקני
שומשום
30cm
D
10cm
a
D+2a

D (ס"מ)	a (ס"מ)
ø6"–ø10"	15
ø12"–ø16"	20
ø18"–ø40"	25

הערה:

הידוק בוויברציה מותר מעל 50 ס"מ מהקודקוד
במדרכה עובי האספלט יהי 5 ס"מ.

בקו פלדה עם עטיפת טריו שכבת הריפוד
ושכבת הבניים יהיו מחול דיונות בלבד.

חיבור בית בודד – פ–3

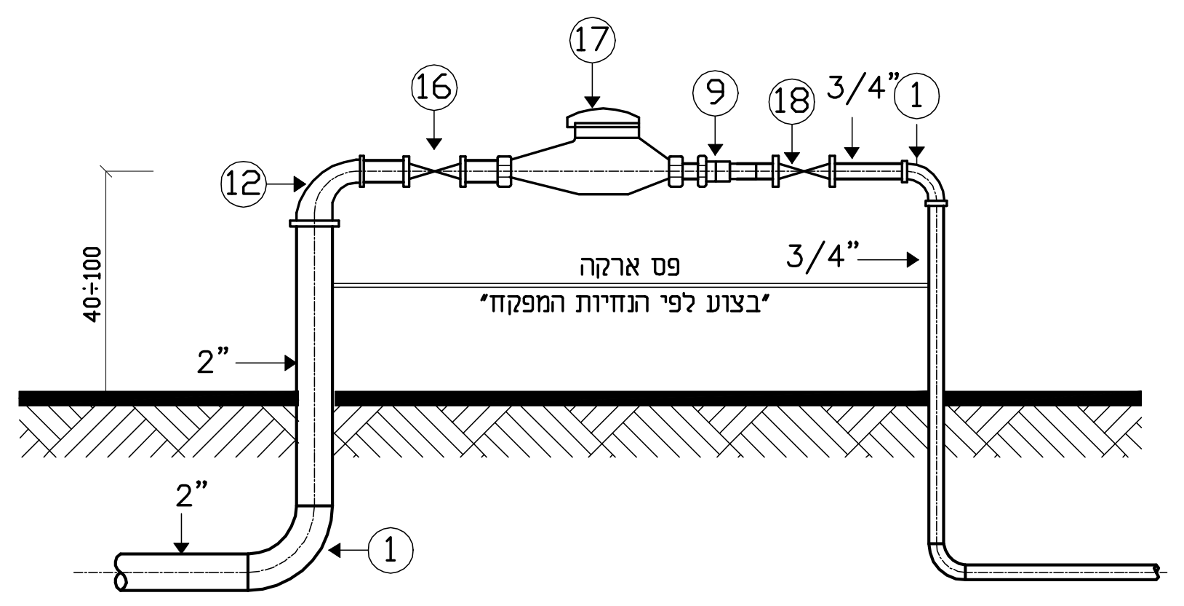

17
16
9
18
1
12
3/4"
פס ארקה
"ביצוע לפי הנחיות המפקח"
40-100
2"
2"

בית כפול עד 4 דירות – פ–4

יש להשתמש באביזרים תקניים בלבד

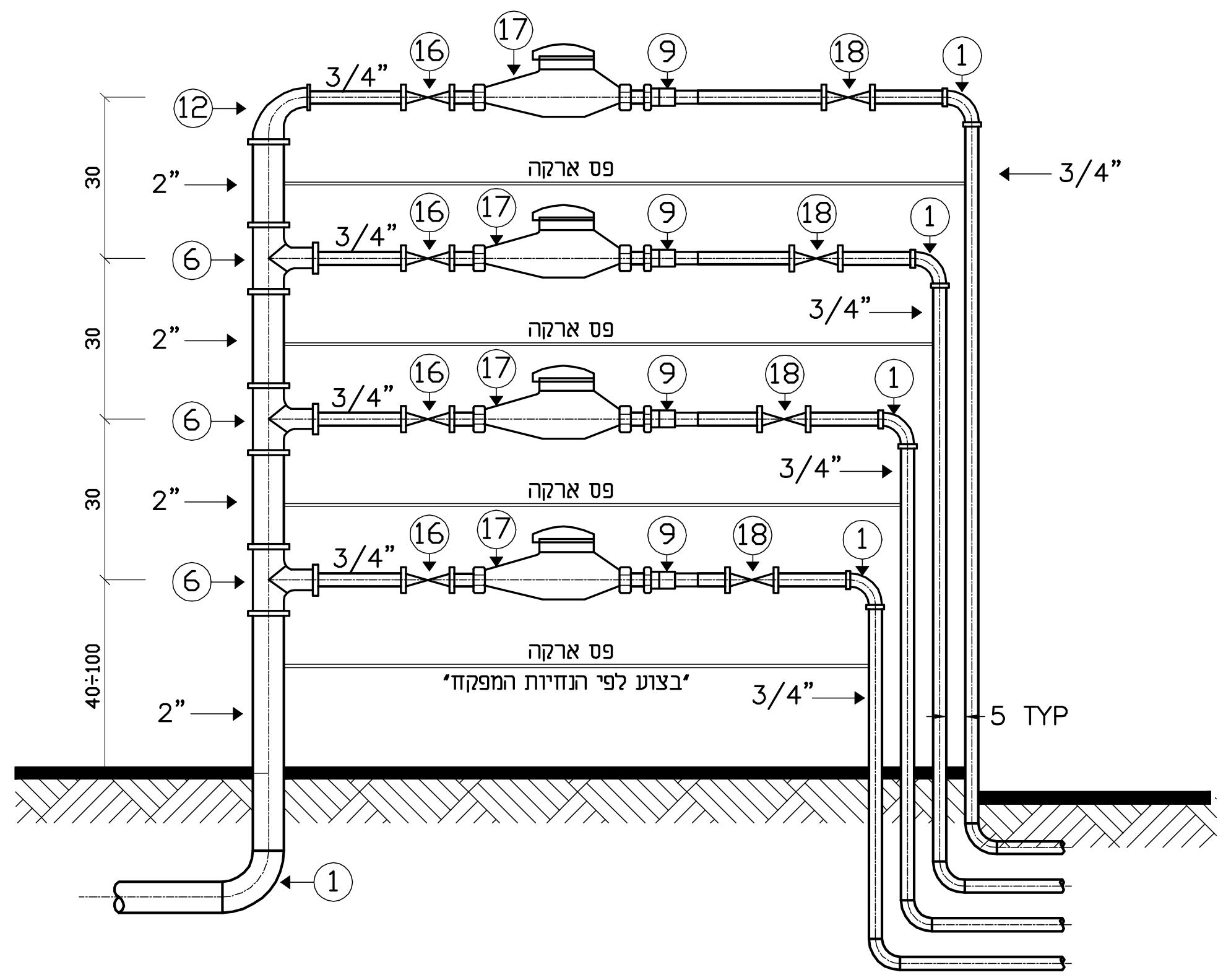

3/4"
16
17
9
18
1
12
6
2"
30
פס ארקה
3/4"
"ביצוע לפי הנחיות המפקח"
40-100
5 TYP

רשימת אביזרים

①	קשת 90°, 2"–3/4"
⑥	מעבר"ד" 3/4" –2"
⑨	DN20 UFR שיסופק ע"י התאגיד במידה וידרש
⑫	זווית מעבר 90°
⑯	מגוף אלכסוני של דורות
⑰	מד מים
⑱	מגוף כדורי

בית כפול עד 4 דירות

יש להשתמש באביזרים תקניים בלבד

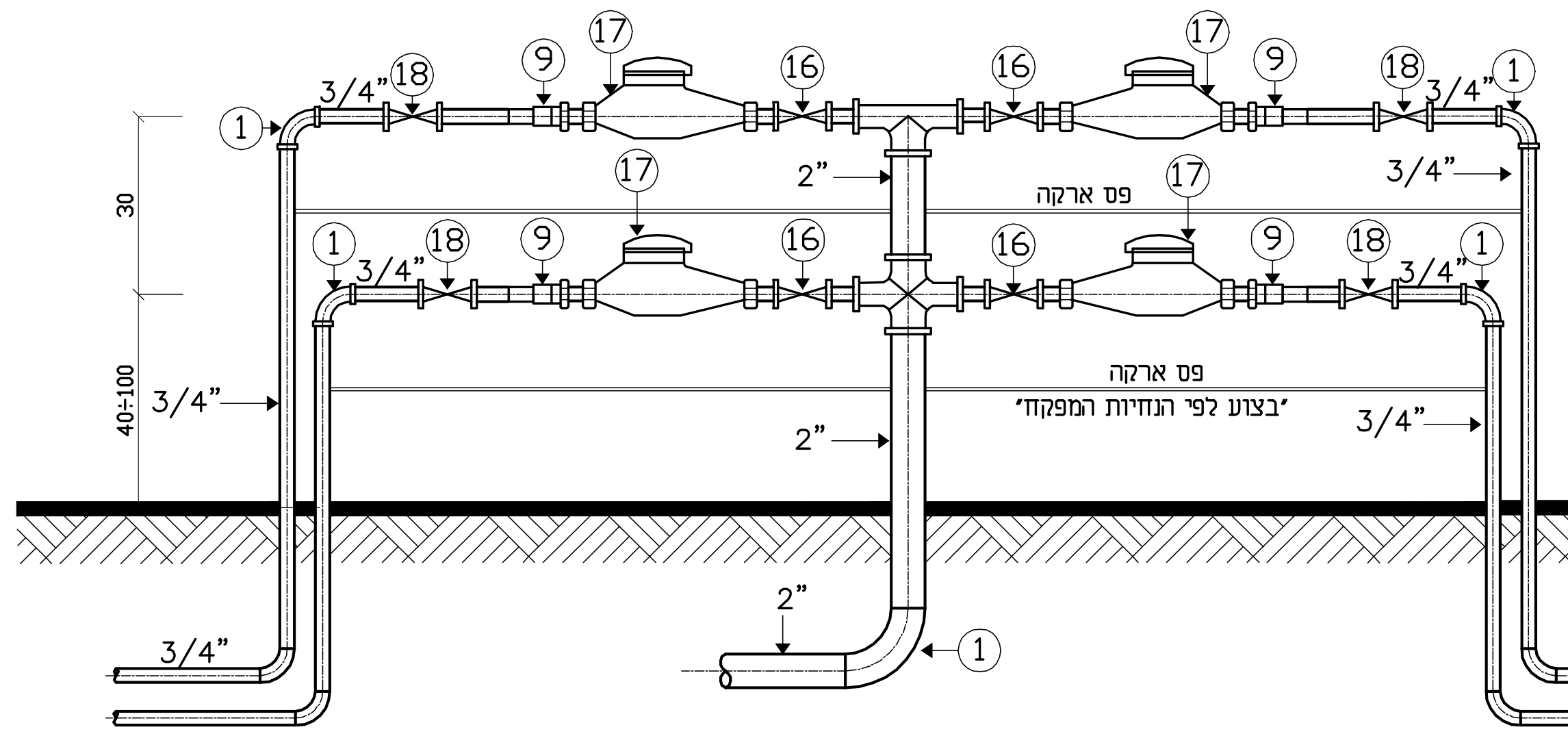

3/4"
18
9
17
16
1
2"
30
פס ארקה
"ביצוע לפי הנחיות המפקח"
40-100
3/4"
2"

שינוי מס:	מהות/נושא השינוי	תאריך	תכנן	אישר

שינויים בתוכנית

על הקבלן לבדוק את המידות והתאמתן למציאות,בכל מקרה של אי התאמות,סתירה,או טעות,עליו להודיע למתכנן לפני התקדמות הביצוע!

☐ לעיון ☐ לאישור ☐ למכרז ☐ לביצוע

הוכן עבור: **תאגיד מי הגליל**

יוסף דיב–מהנדסים יועצים בע"מ
רח' הבנקים 3 –חיפה
ת"ד 33559
טל: 04–8699121/04–8662350
פקס: 04–8663954
Email: deeb@ydeeb.com

הפרויקט: ערבה
אזורים מפוזרים

נושא השרטוט: הנחת קווי מים
תכנית פרטים

שם הקובץ: File name :
Arabeh\P05180A-PRT-0-00

מהדורה: 00

	תכנן	שרטט	אישר	קנה מידה	מספר התכנית:
שם	סאמר	יבגניה	סאמר	ללא קנ"מ	PRT-1
תאריך	11/24	11/24	11/24		